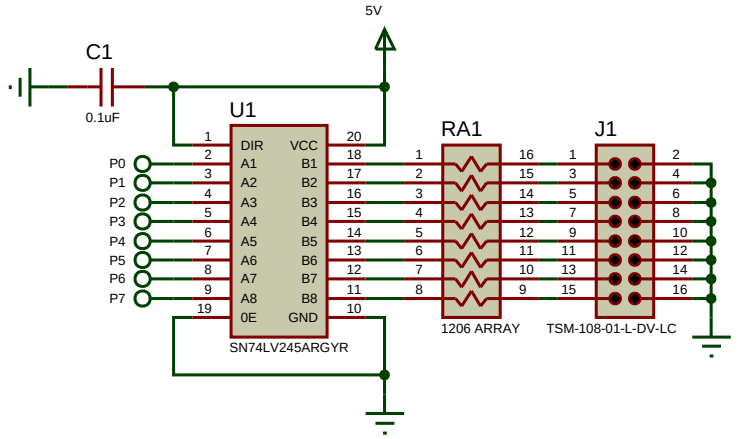
5V
C1
0.1uF
U1
DIR VCC
A1 B1
A2 B2
A3 B3
A4 B4
A5 B5
A6 B6
A7 B7
A8 B8
0E GND
SN74LV245ARGYR
P0 P1 P2 P3 P4 P5 P6 P7
RA1
1206 ARRAY
J1
TSM-108-01-L-DV-LC

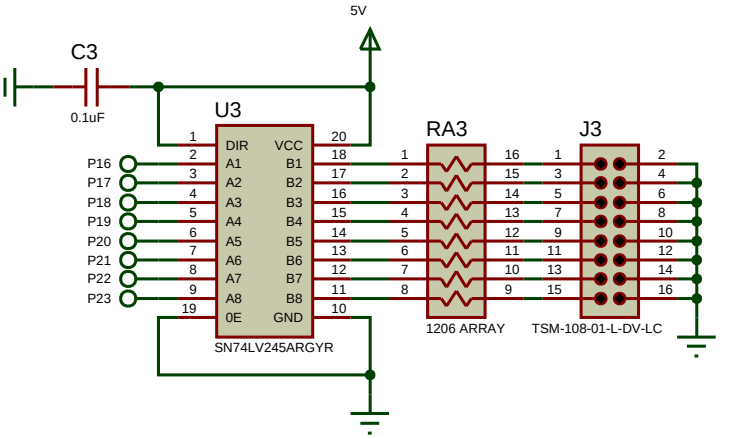
5V
C3
0.1uF
U3
DIR VCC
A1 B1
A2 B2
A3 B3
A4 B4
A5 B5
A6 B6
A7 B7
A8 B8
0E GND
SN74LV245ARGYR
P16 P17 P18 P19 P20 P21 P22 P23
RA3
1206 ARRAY
J3
TSM-108-01-L-DV-LC

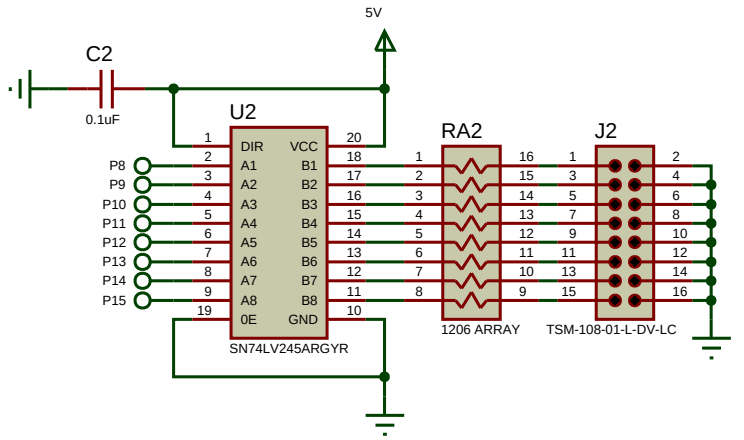
5V
C2
0.1uF
U2
DIR VCC
A1 B1
A2 B2
A3 B3
A4 B4
A5 B5
A6 B6
A7 B7
A8 B8
0E GND
SN74LV245ARGYR
P8 P9 P10 P11 P12 P13 P14 P15
RA2
1206 ARRAY
J2
TSM-108-01-L-DV-LC

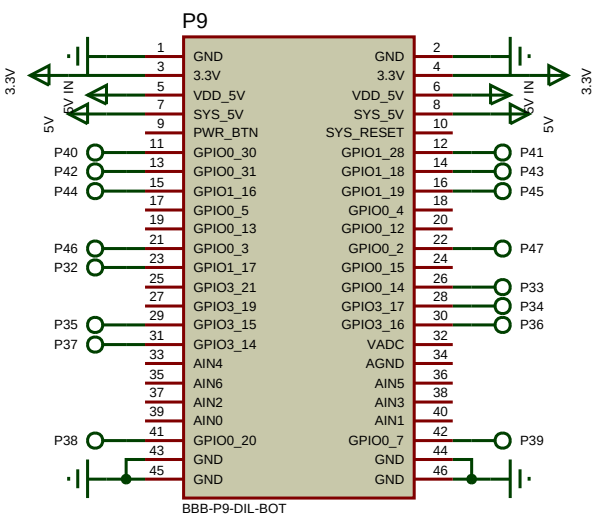
P9
GND GND
3.3V 3.3V
VDD_5V VDD_5V
SYS_5V SYS_5V
PWR_BTN SYS_RESET
GPIO0_30 GPIO1_28
GPIO0_31 GPIO1_18
GPIO1_16 GPIO1_19
GPIO0_5 GPIO0_4
GPIO0_13 GPIO0_12
GPIO0_3 GPIO0_2
GPIO1_17 GPIO0_15
GPIO3_21 GPIO0_14
GPIO3_19 GPIO3_17
GPIO3_15 GPIO3_16
GPIO3_14 VADC
AIN4 AGND
AIN6 AIN5
AIN2 AIN3
AIN0 AIN1
GPIO0_20 GPIO0_7
GND GND
GND GND
3.3V
5V IN
5V
P40 P42 P44 P46 P32 P35 P37 P38
P41 P43 P45 P47 P33 P34 P36 P39
BBB-P9-DIL-BOT

PCB1
PCB
5V IN
J4
CONN-SIL2

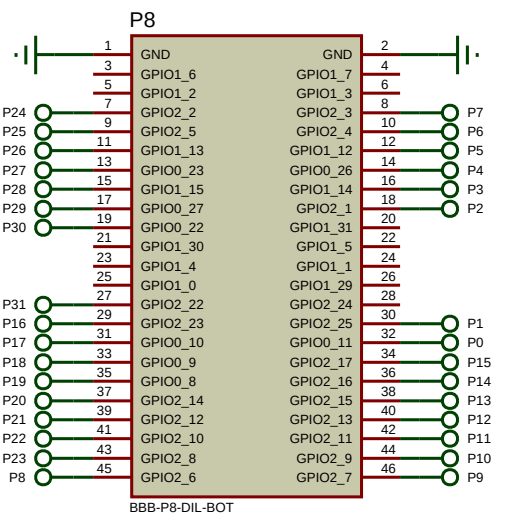
P8
GND GND
GPIO1_6 GPIO1_7
GPIO1_2 GPIO1_3
GPIO2_2 GPIO2_3
GPIO2_5 GPIO2_4
GPIO1_13 GPIO1_12
GPIO0_23 GPIO0_26
GPIO1_15 GPIO1_14
GPIO0_27 GPIO2_1
GPIO0_22 GPIO1_31
GPIO1_30 GPIO1_5
GPIO1_4 GPIO1_1
GPIO1_0 GPIO1_29
GPIO2_22 GPIO2_24
GPIO2_23 GPIO2_25
GPIO0_10 GPIO0_11
GPIO0_9 GPIO2_17
GPIO0_8 GPIO2_16
GPIO2_14 GPIO2_15
GPIO2_12 GPIO2_13
GPIO2_10 GPIO2_11
GPIO2_8 GPIO2_9
GPIO2_6 GPIO2_7
P24 P25 P26 P27 P28 P29 P30 P31 P16 P17 P18 P19 P20 P21 P22 P23 P8
P7 P6 P5 P4 P3 P2 P1 P0 P15 P14 P13 P12 P11 P10 P9
BBB-P8-DIL-BOT