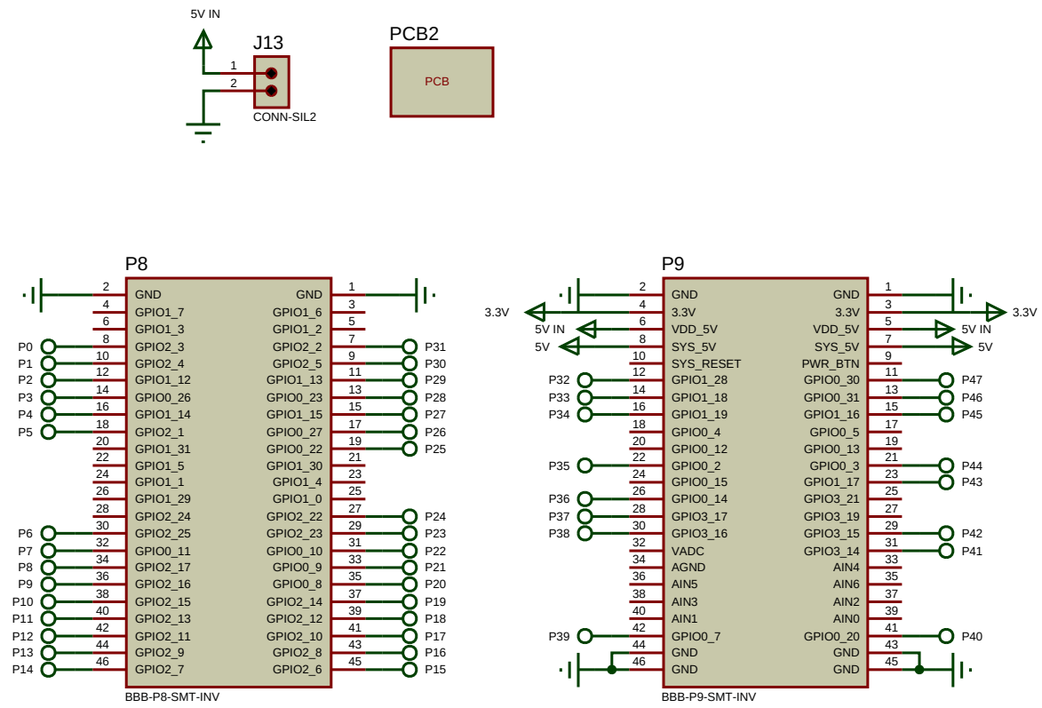
5V IN
J13
1
2
CONN-SIL2
PCB2
PCB
P8
GND GND
GPIO1_7 GPIO1_6
GPIO1_3 GPIO1_2
GPIO2_3 GPIO2_2
GPIO2_4 GPIO2_5
GPIO1_12 GPIO1_13
GPIO0_26 GPIO0_23
GPIO1_14 GPIO1_15
GPIO2_1 GPIO0_27
GPIO1_31 GPIO0_22
GPIO1_5 GPIO1_30
GPIO1_1 GPIO1_4
GPIO1_29 GPIO1_0
GPIO2_24 GPIO2_22
GPIO2_25 GPIO2_23
GPIO0_11 GPIO0_10
GPIO2_17 GPIO0_9
GPIO2_16 GPIO0_8
GPIO2_15 GPIO2_14
GPIO2_13 GPIO2_12
GPIO2_11 GPIO2_10
GPIO2_9 GPIO2_8
GPIO2_7 GPIO2_6
P0 P1 P2 P3 P4 P5 P6 P7 P8 P9 P10 P11 P12 P13 P14
P31 P30 P29 P28 P27 P26 P25 P24 P23 P22 P21 P20 P19 P18 P17 P16 P15
BBB-P8-SMT-INV
P9
3.3V 5V IN 5V
GND GND
3.3V 3.3V
VDD_5V VDD_5V
SYS_5V SYS_5V
SYS_RESET PWR_BTN
GPIO1_28 GPIO0_30
GPIO1_18 GPIO0_31
GPIO1_19 GPIO1_16
GPIO0_4 GPIO0_5
GPIO0_12 GPIO0_13
GPIO0_2 GPIO0_3
GPIO0_15 GPIO1_17
GPIO0_14 GPIO3_21
GPIO3_17 GPIO3_19
GPIO3_16 GPIO3_15
VADC GPIO3_14
AGND AIN4
AIN5 AIN6
AIN3 AIN2
AIN1 AIN0
GPIO0_7 GPIO0_20
GND GND
GND GND
P32 P33 P34 P35 P36 P37 P38 P39
P47 P46 P45 P44 P43 P42 P41 P40
BBB-P9-SMT-INV

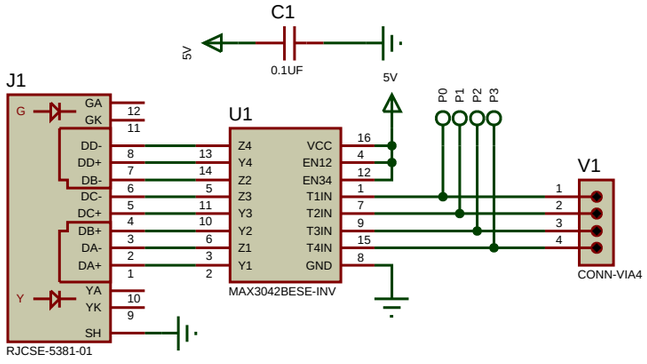
C1
0.1UF
5V
J1
RJCSE-5381-01
U1
MAX3042BESE-INV
P0 P1 P2 P3
V1
CONN-VIA4

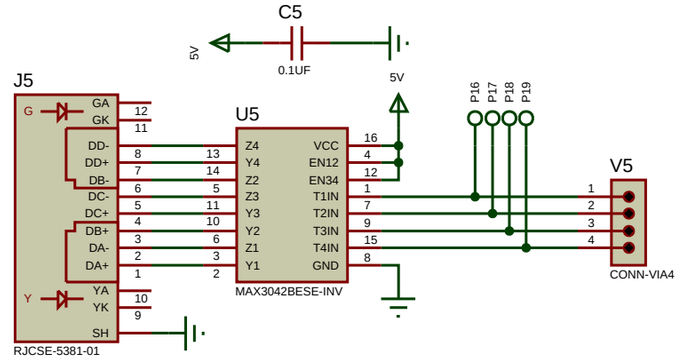
C5
0.1UF
5V
J5
RJCSE-5381-01
U5
MAX3042BESE-INV
P16 P17 P18 P19
V5
CONN-VIA4

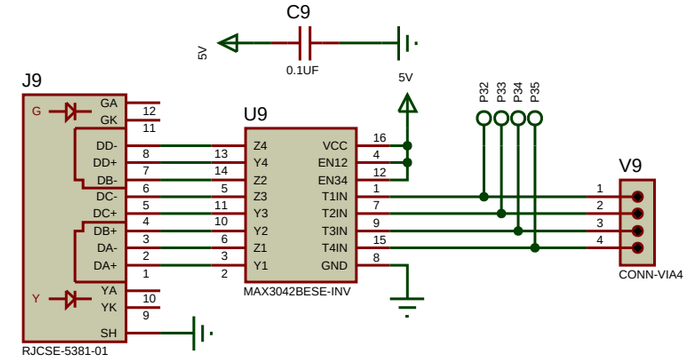
C9
0.1UF
5V
J9
RJCSE-5381-01
U9
MAX3042BESE-INV
P32 P33 P34 P35
V9
CONN-VIA4

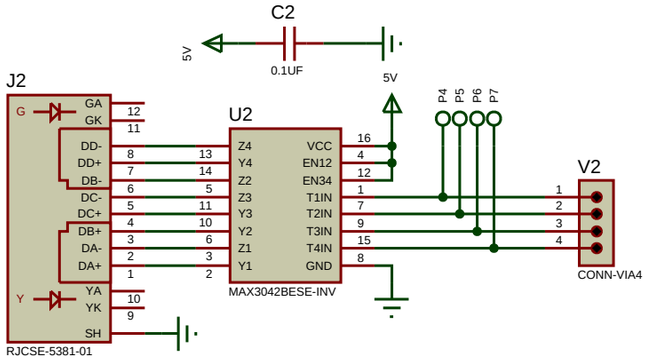
C2
0.1UF
5V
J2
RJCSE-5381-01
U2
MAX3042BESE-INV
P4 P5 P6 P7
V2
CONN-VIA4

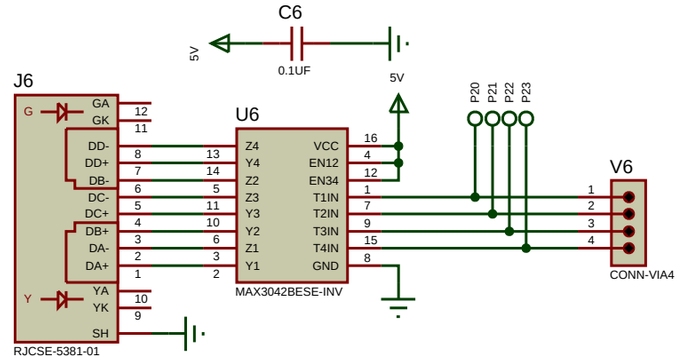
C6
0.1UF
5V
J6
RJCSE-5381-01
U6
MAX3042BESE-INV
P20 P21 P22 P23
V6
CONN-VIA4

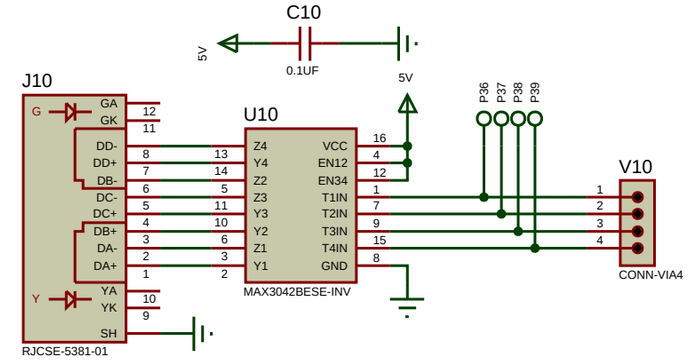
C10
0.1UF
5V
J10
RJCSE-5381-01
U10
MAX3042BESE-INV
P36 P37 P38 P39
V10
CONN-VIA4

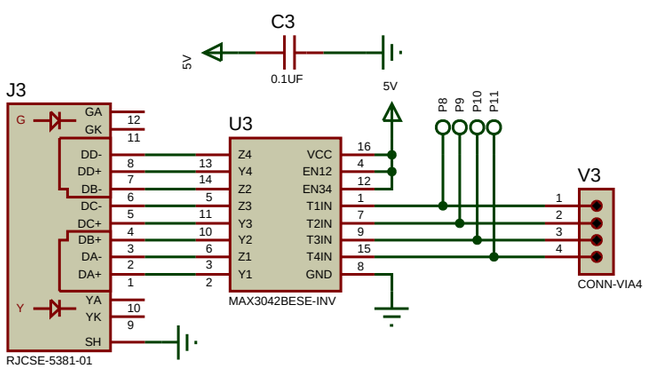
C3
0.1UF
5V
J3
RJCSE-5381-01
U3
MAX3042BESE-INV
P8 P9 P10 P11
V3
CONN-VIA4

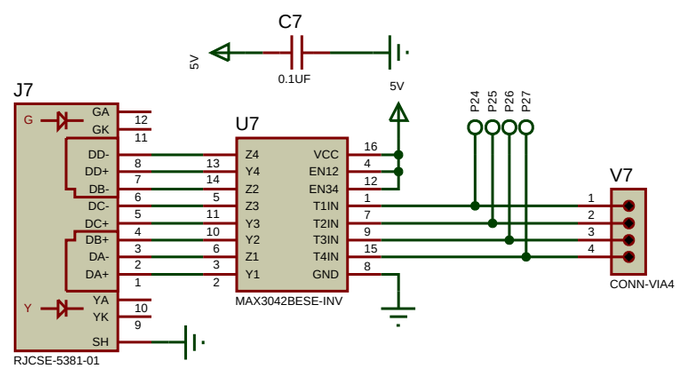
C7
0.1UF
5V
J7
RJCSE-5381-01
U7
MAX3042BESE-INV
P24 P25 P26 P27
V7
CONN-VIA4

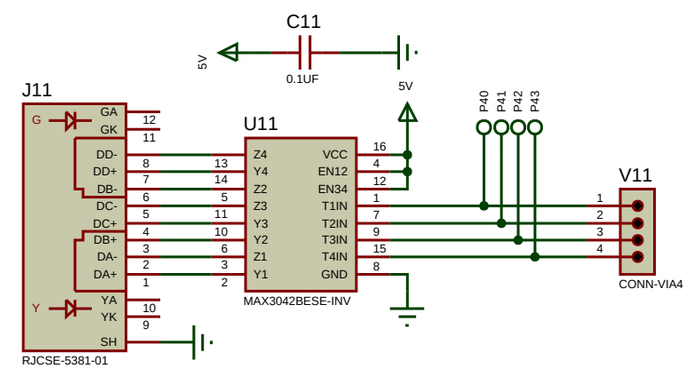
C11
0.1UF
5V
J11
RJCSE-5381-01
U11
MAX3042BESE-INV
P40 P41 P42 P43
V11
CONN-VIA4

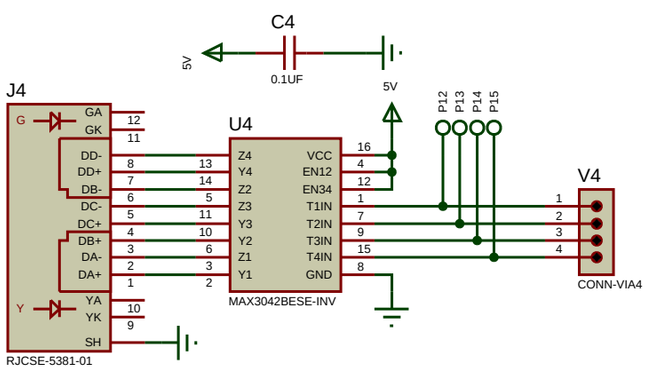
C4
0.1UF
5V
J4
RJCSE-5381-01
U4
MAX3042BESE-INV
P12 P13 P14 P15
V4
CONN-VIA4

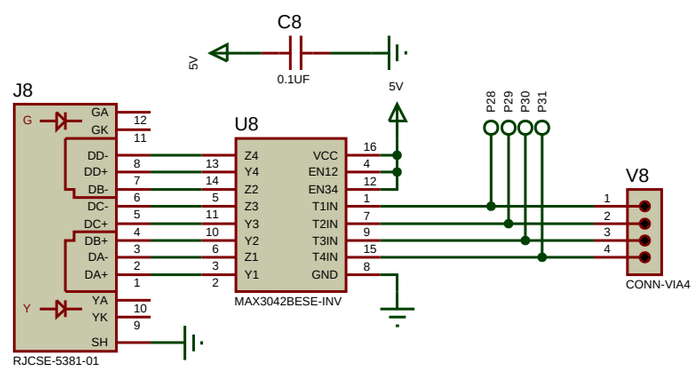
C8
0.1UF
5V
J8
RJCSE-5381-01
U8
MAX3042BESE-INV
P28 P29 P30 P31
V8
CONN-VIA4

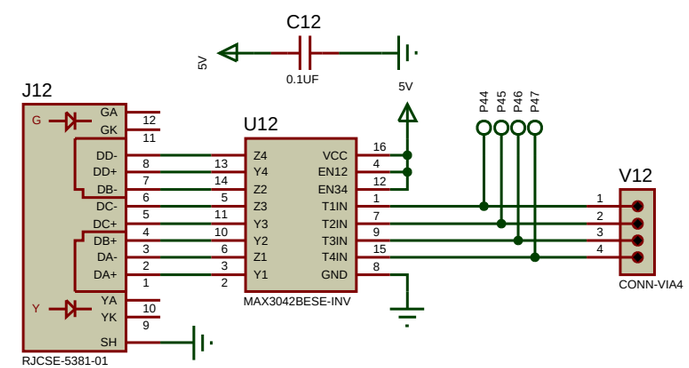
C12
0.1UF
5V
J12
RJCSE-5381-01
U12
MAX3042BESE-INV
P44 P45 P46 P47
V12
CONN-VIA4